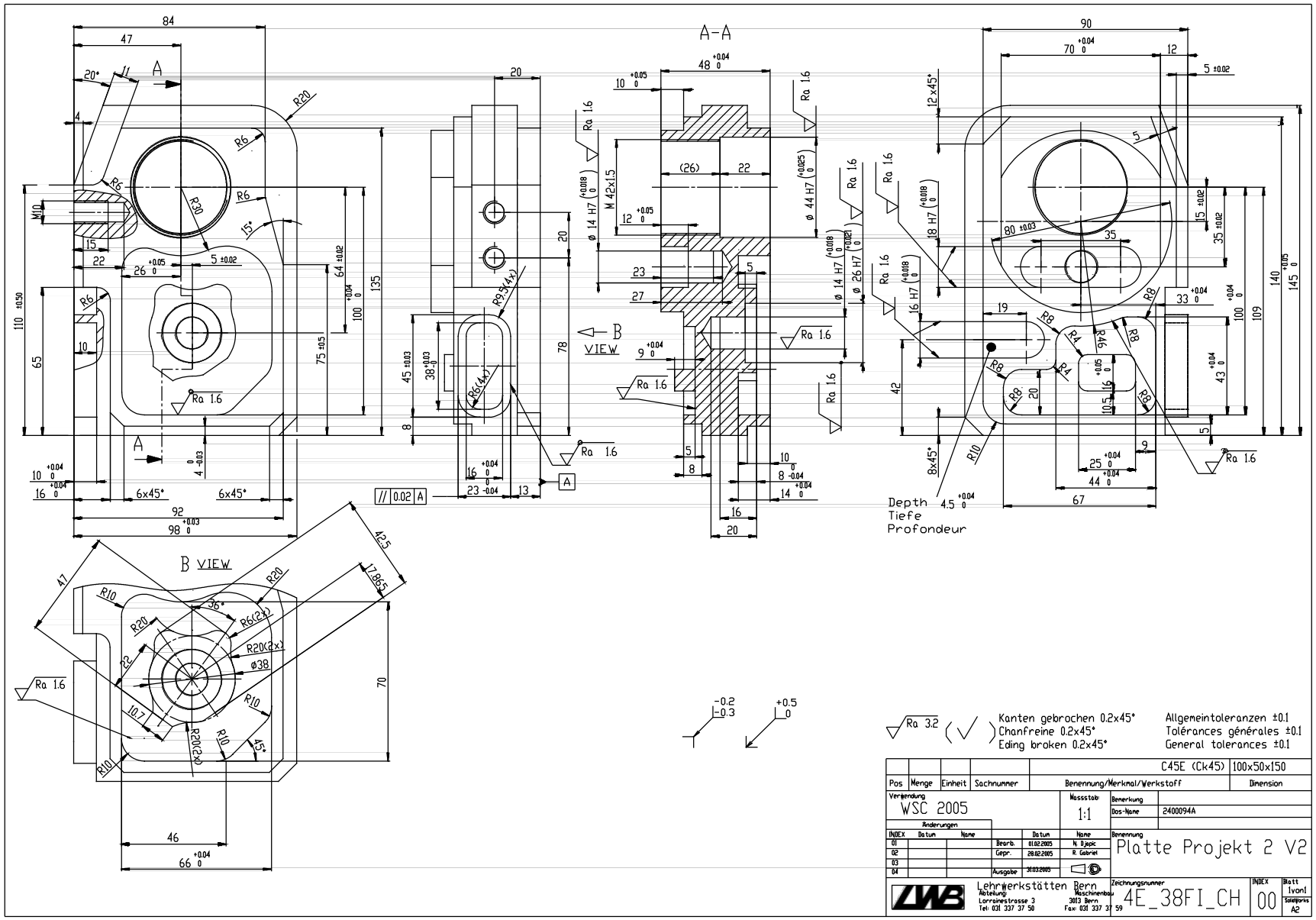
A-A
B VIEW
Depth
Tiefe
Profondeur
Ra 1.6
Ra 3.2
Kanten gebrochen 0.2x45°
Chanfreine 0.2x45°
Eding broken 0.2x45°
Allgemeintoleranzen ±0.1
Tolérances générales ±0.1
General tolerances ±0.1
C45E (Ck45)
100x50x150
Pos
Menge
Einheit
Sachnummer
Benennung/Merkmal/Werkstoff
Dimension
Versendung
WSC 2005
Massstab
1:1
Bemerkung
Dos-Name
2400094A
Änderungen
INDEX
Datum
Name
Bearb.
01.02.2005
N. Ujepic
Gepr.
28.02.2005
R. Gabriel
Ausgabe
31.03.2005
Benennung
Platte Projekt 2 V2
Lehrwerkstätten Bern
Abteilung
Lorrainestrasse 3
Tel: 031 337 37 50
Maschinenbau
3013 Bern
Fax: 031 337 37 59
Zeichnungsnummer
4E_38FI_CH
INDEX
00
Blatt
Ivon1
Solidworks
A2