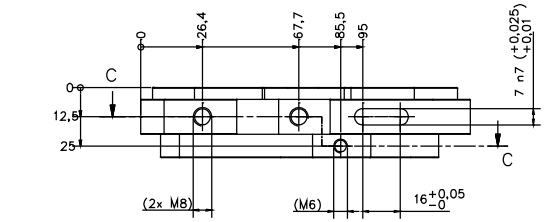

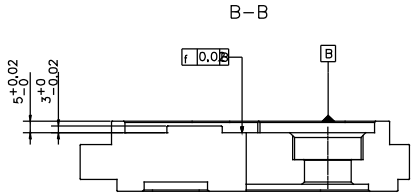

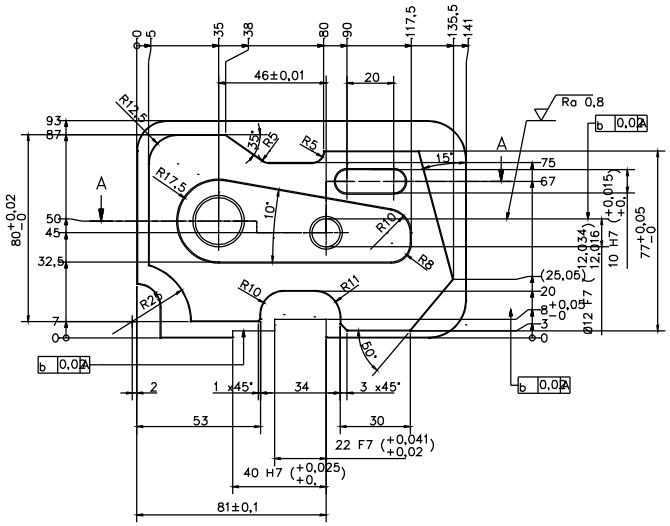

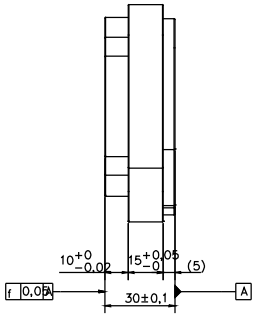

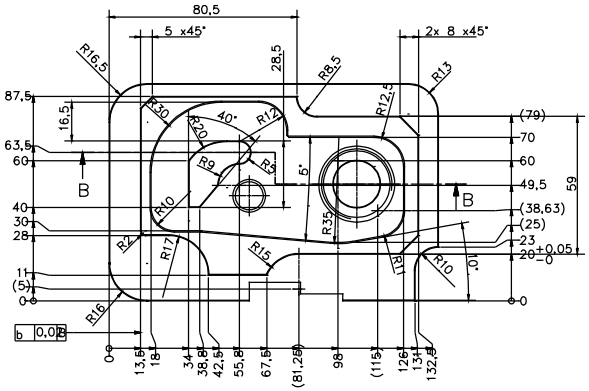

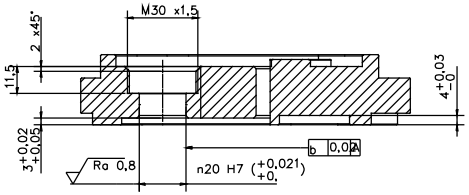

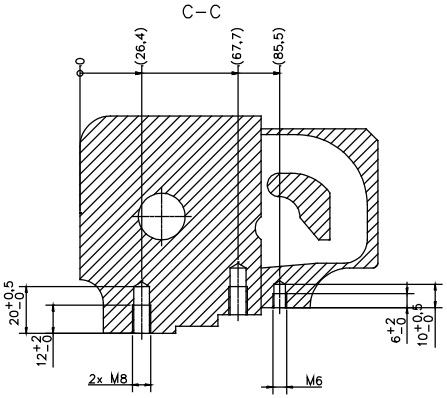

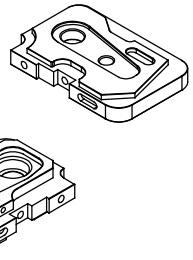

3,2 (0,8) AlMgSi1

ISO 13715 −0,5 −0,5

Form- und Lagetoleranzen nach DIN ISO 1101
Bohrungen mit 1x 45° gebrochen
Allgemeintoleranzen ±0,1

DIN EN ISO 9445

Test Project for the 48 WorldSkills Competition - Calgary, Canada 2009

Unit: CNC Milling No. 07			ISO E
Scale: 1:1	Date: 29.10.07	Paper: DIN A10	
Drawn / Design by: Chiron			Drawing No: TP09_48CA_3C_Project_2
Description			Rev: 000 Page: 1