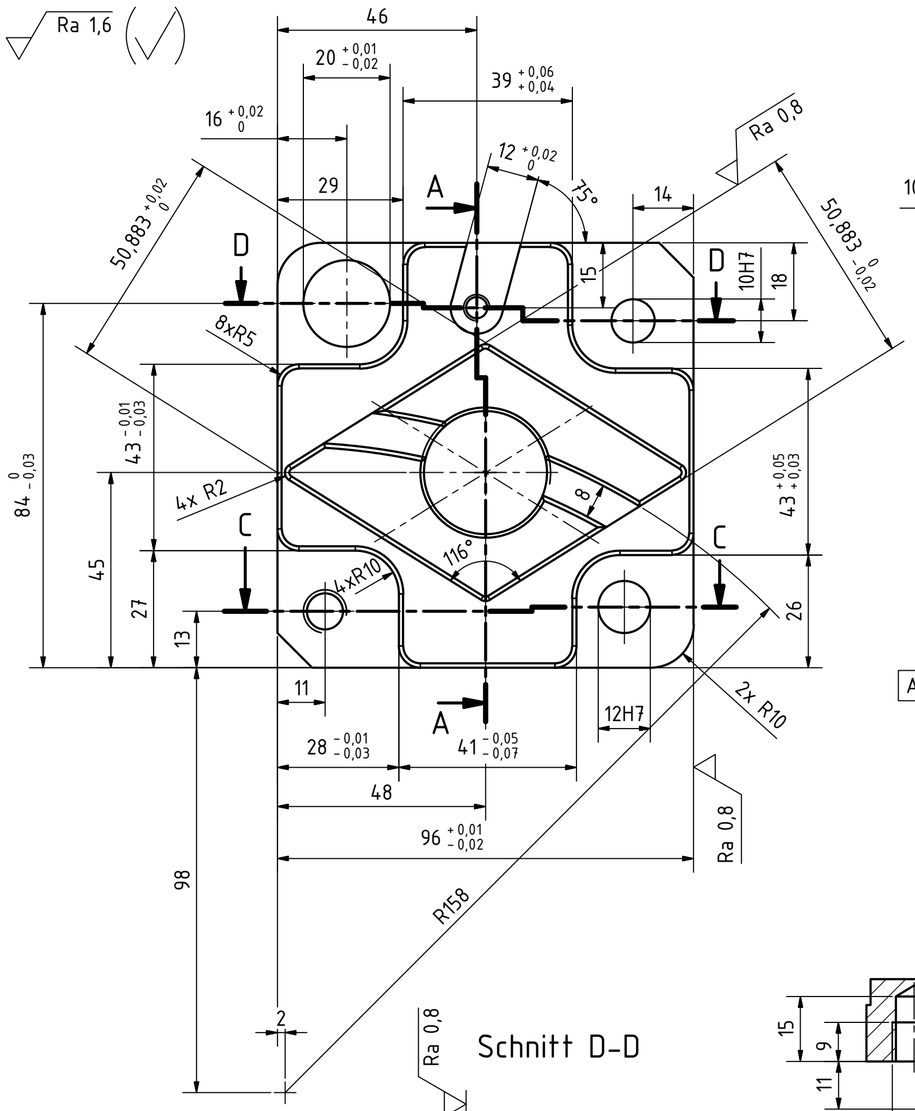

Schnitt A-A

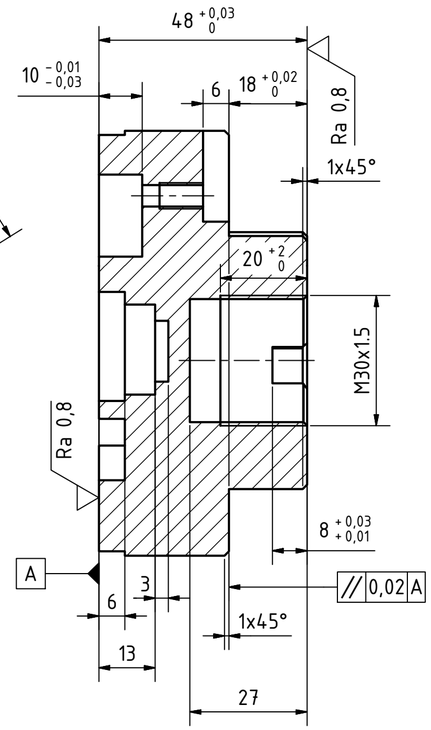

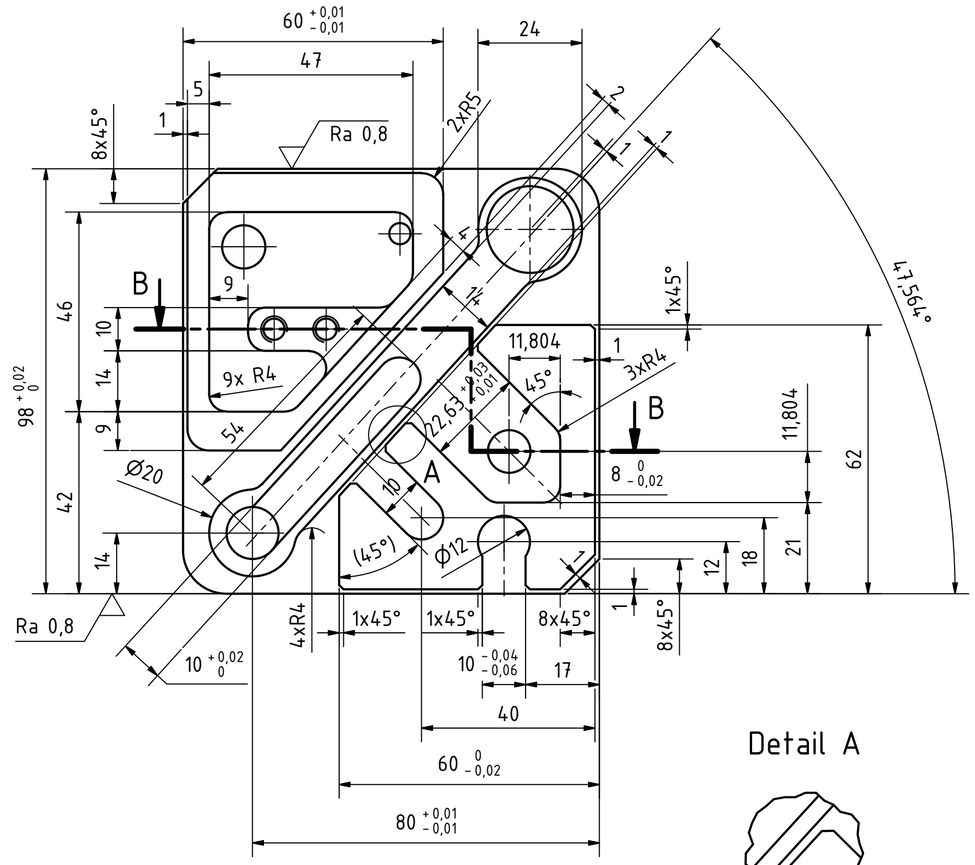

Detail A

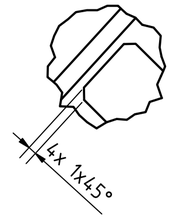

Schnitt C-C

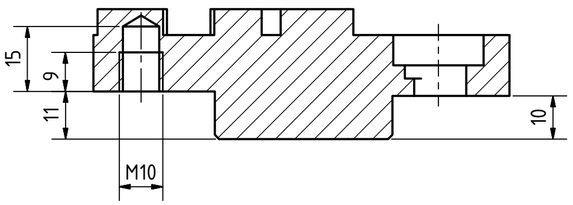

Schnitt D-D

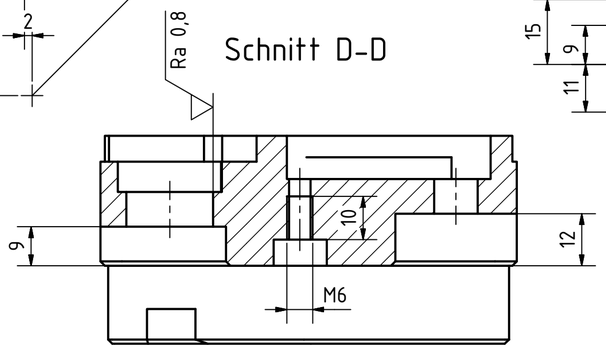

Schnitt B-B

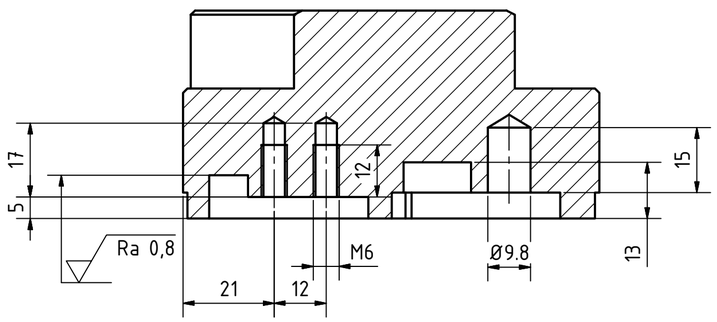

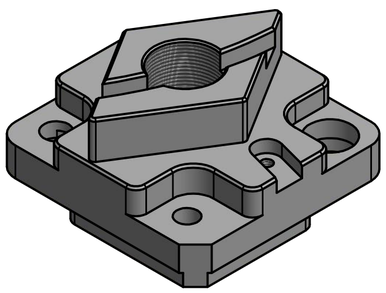

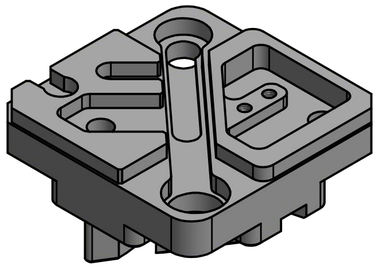

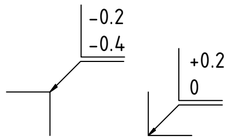

Form- und Lagetoleranzen nach DIN/ISO 1101
Allgemeintoleranz +/-0.1 mm
Bohrtiefen 0/+1 mm
Gewindetiefen 0/+2 mm

SWISSMECHANIC

Schweizer Berufsmeisterschaften der Polymechaniker 2016

SWISSskills

Disziplin:	CNC-Fräsen		ISO 1 (E)	
Gezeichnet:	16.10.2015 Jürg Marti	M 1:1		
Geprüft:	25.10.2015 Tizian Ulber		Zeichnungsnr.	A2400.031
Verwendung:	Qualifikation Schweizermeisterschaft 2016		Rev: 00	Mat: EN-AW 6061-T6
			Format: A2	